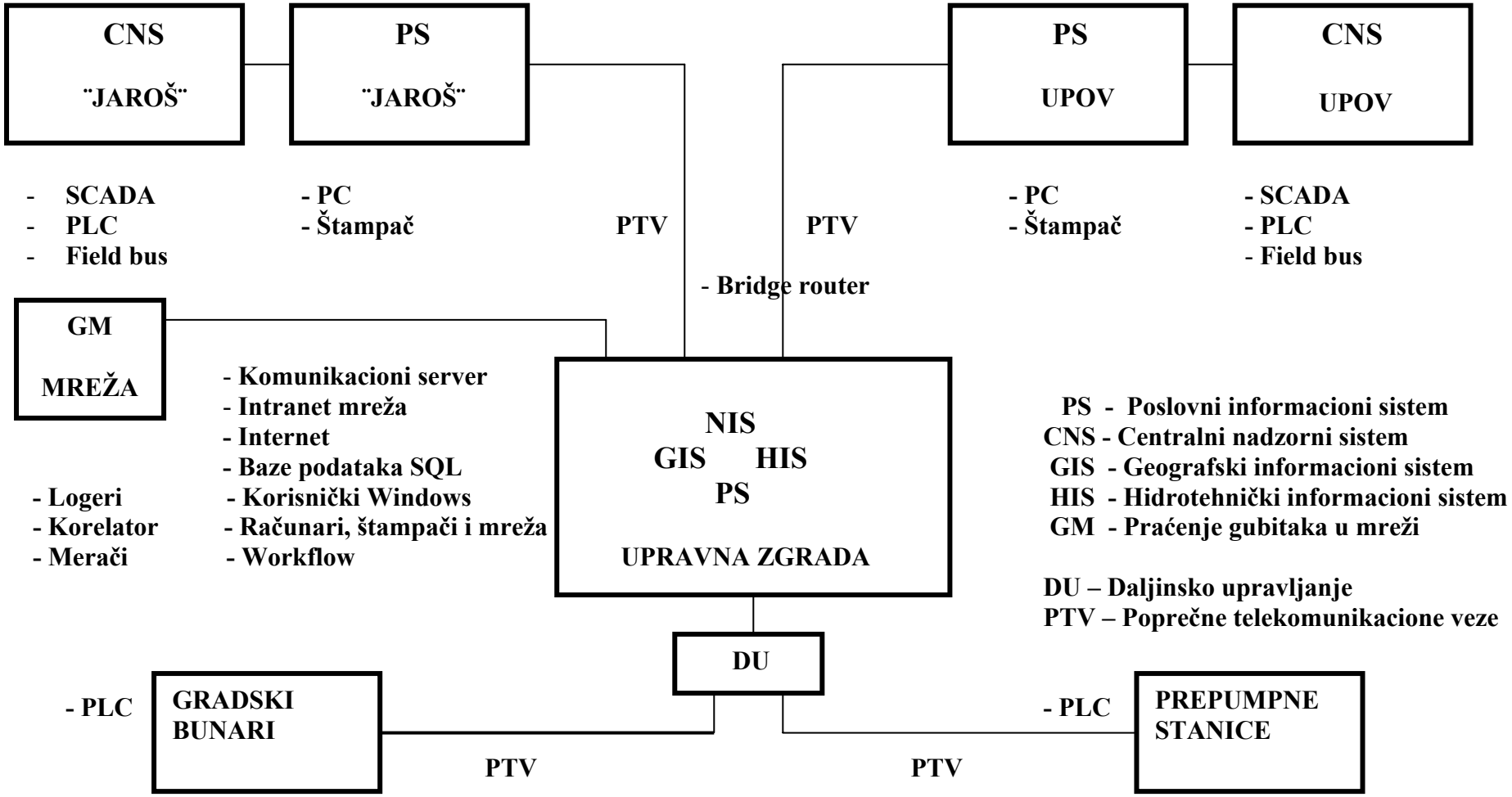IDEJNA ŠEMA NOVOG INFORMACIONOG SISTEMA JKP ¨VODOKANAL¨